Legende

Abgrenzung Geltungsbereich

Planungsrechtliche Festsetzungen gemäß § 9 BauGB

im Rahmen des Vorhabenbezogenen Bebauungsplanes sind nur solche Vorhaben zulässig, zu deren Durchführung sich der Vorhabenträger im Durchführungsvertrag verpflichtet. Die Vorhabenpläne sind in die Planzeichnung des Bebauungsplans integriert.

Art der baulichen Nutzung

SO Photovoltaik — Sonstiges Sondergebiet mit Zweckbestimmung "Photovoltaik" gem. § 11 BauNVO

Maß der baulichen Nutzung

GRZ 0,5 — Max. zulässige Grundflächenzahl, hier: 0,5

H mod ≤ 3,0 m — Max. Höhe baulicher Anlagen über Gelände; hier 3,0 m

Bauweise, Baulinien, Baugrenzen

Baugrenze, Aufstellfläche für PV-Module

Flächen für Maßnahmen zum Schutz, zur Pflege und zur Entwicklung von Natur und Landschaft

Entwicklung artenreiche Extensivwiese

Gehölzpflanzung / Hecke mit Blühstreifen, zu pflanzen

Gewässerbegleitendes Gehölz / Auengebüsch, zu pflanzen

Blühstreifen

Sonstige Festsetzungen

Graben mit typ. Begleitvegetation (feuchte Hochstauden)

Zaun, Höhe max. 2,5 m mit Unterkriechmöglichkeit für Kleintiere

Hinweise und nachrichtliche Übernahmen

301 — Flurgrenze und Flurnummer Bestand (nachrichtliche Darstellung)

Geplante Photovoltaik-Modulelemente (variabel)

3,0 — Bemassung

Anlagen für Wechselrichterstation, Umspannwerk, Standort variabel

Zufahrt

Sichtdreieck

A A' — Schnittlinien

Schnitt A-A'

M 1:100

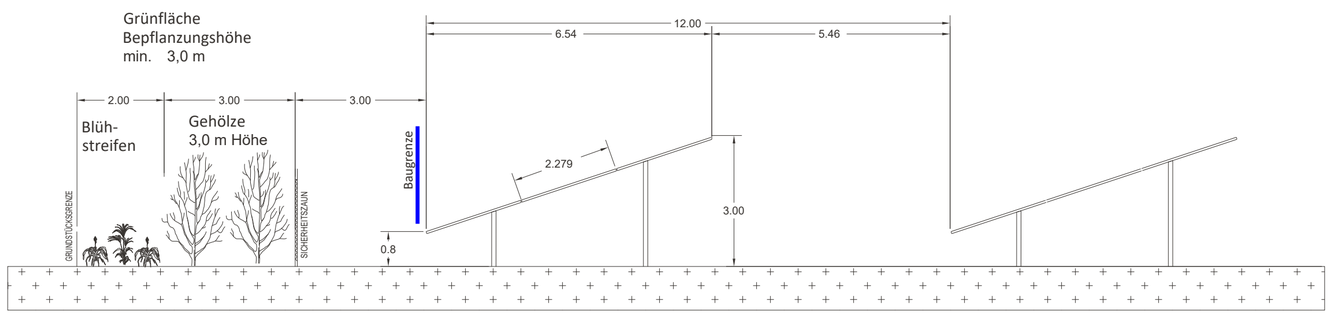

Schnitt B-B'

M 1:100

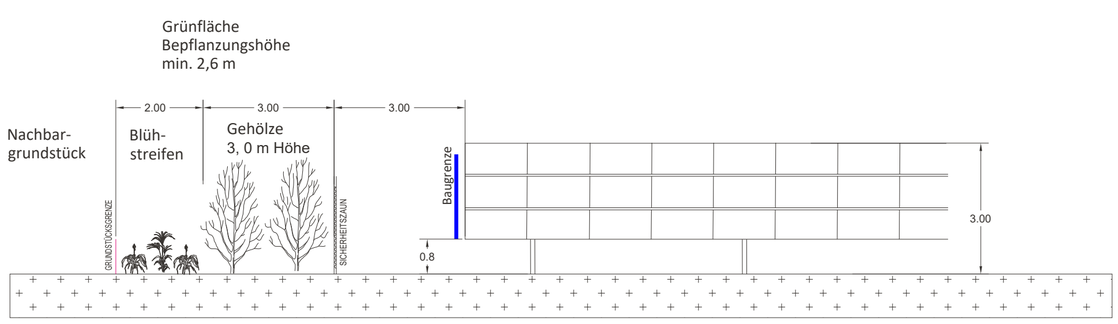

Übersichtslageplan M 1:25.000

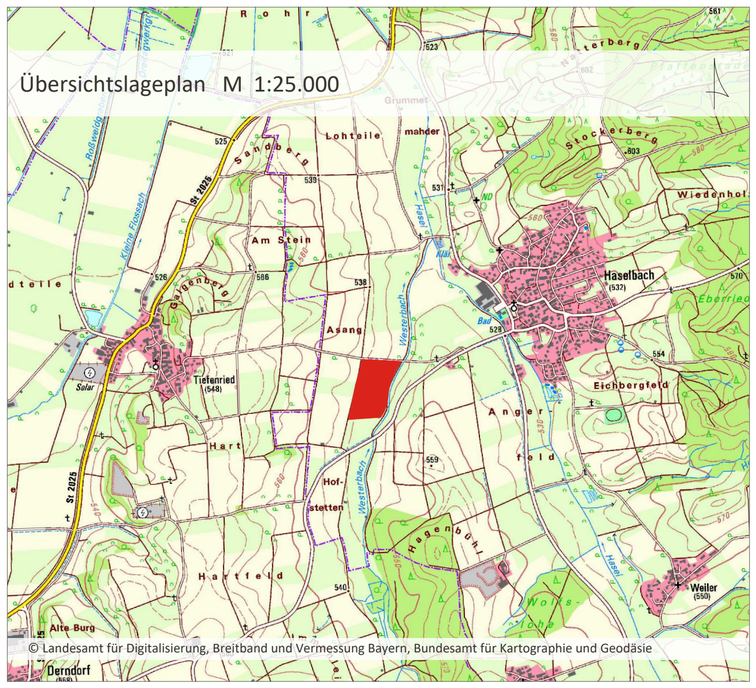

© Landesamt für Digitalisierung, Breitband und Vermessung Bayern, Bundesamt für Kartographie und Geodäsie

Projekt / Bauvorhaben:

Vorhabenbezogener Bebauungsplan "Freiflächen-Photovoltaikanlage Flur-Nrn. 299 und 301 Gemarkung Haselbach, Gemeinde Eppishausen" (mit integriertem Vorhaben- und Erschließungsplan)

Planbezeichnung:	Stand:
Zeichnerischer Teil Vorentwurf	27.10.2022
Auftraggeber / Bauherr: Erwin Geiger Haselbacher Straße 32a 87757 Kirchheim	Maßstab: 1:1.500
	Projekt Nr.: 6472
	Bearbeiter/in: MPE/LS

LARS consult

LARS consult Gesellschaft für Planung und Projektentwicklung mbH

Bahnhofstraße 22
D - 87700 Memmingen
Fon: +49 (0)8331 4904-0
Fax: +49 (0)8331 4904-20

Döllgaststraße 12
D - 86199 Augsburg
Fon: +49 (0)821 455459-0
Fax: +49 (0)821 455459-20

Urheberrechtlich geschützt!
© 2022 LARS consult GmbH

E-Mail: info@lars-consult.de
Web: www.lars-consult.de

Koordinatensystem: ETRS89.UTM-32N | Plot erstellt am: 21.11.2022 | Blattgröße: 0.58m x 0.63m = 0.37 m2

Dateipfad: L:\6472 ..bauungsplan Flur-Nrn_299_301\04-CAD\01-Vorentwurf\221121_6472_fl-299-301_BP_V.dwg